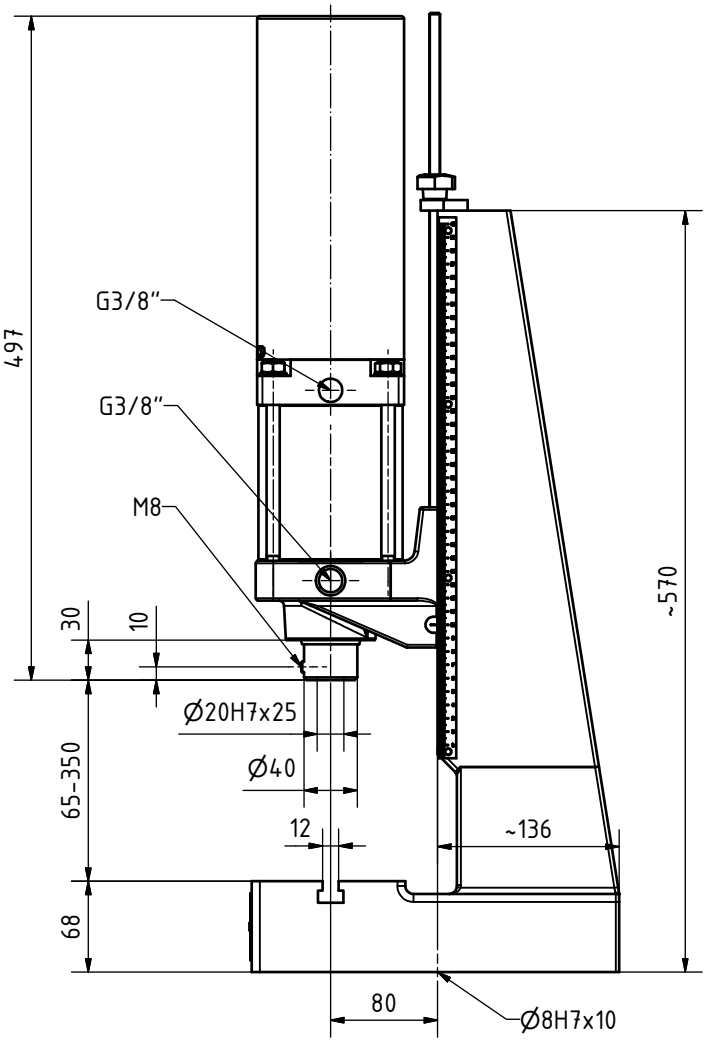

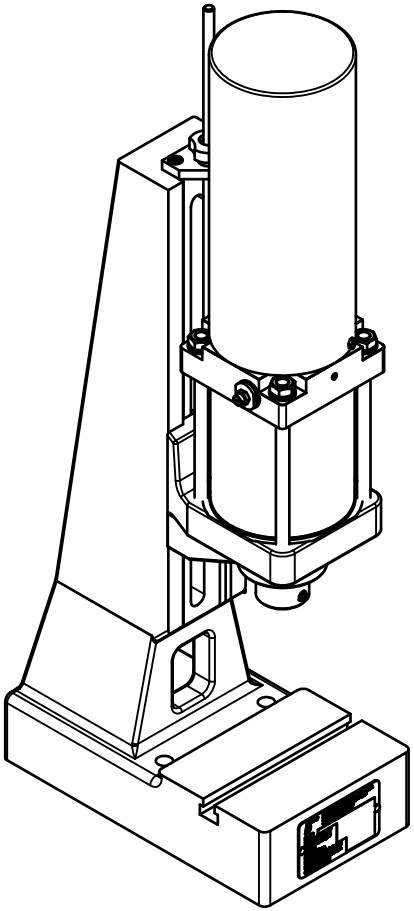

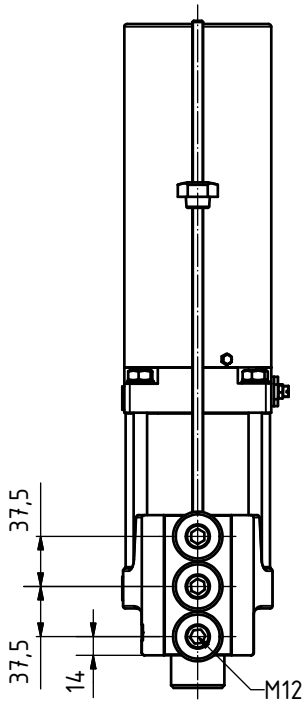

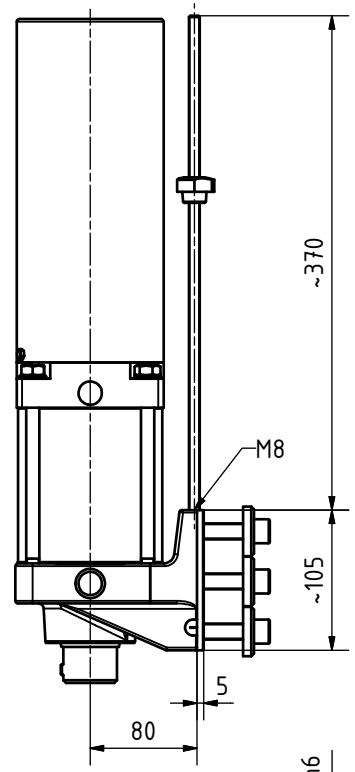

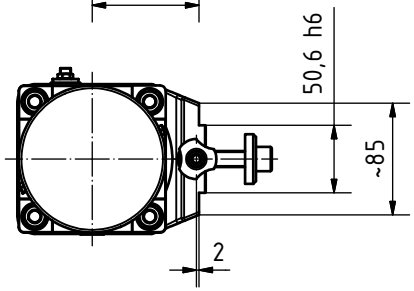

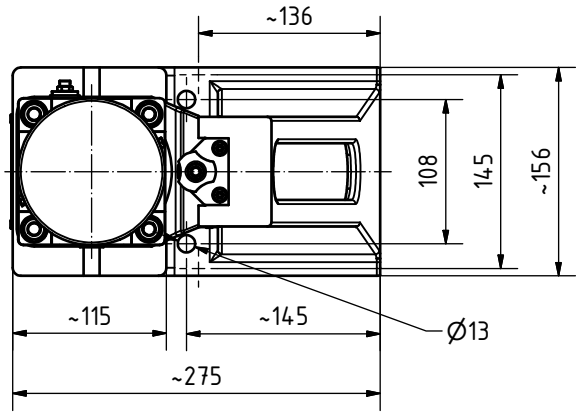

Technische Änderungen und Ausführungen vorbehalten.
We reserve the right to make technical modifications.
Sous réserve des modifications techniques.

Allgemeintoleranzen DIN ISO 2768-1m Form- und Lagetoleranzen DIN ISO 2768-2H	Kom.Nr. Kd.Nr.	Maßstab 1:4 / (1:4)	Horst Benzing Feinwerktechnik GmbH Spittelbronner Weg 16 78056 VS-Schwenningen
	Datum / Name Bearb. 07.04.2017 Finsterle Gepr. Modell 05.03.2008 Finsterle	Benennung Maßblatt DRP-L 450-80-80 Artikel-Nr. 34-204-08-2710	
	Diese Zeichnung darf ohne unsere Genehmigung weder vervielfältigt, noch dritten Personen zugeleitet werden. (§ 18 des Uml.WG., 8.6.1909)	Zeichnungsnummer HBF-000992Z	Blatt 1 A3
Zust. Änderungen Datum Name	Ursprung	Ersatz für	Ersetzt durch