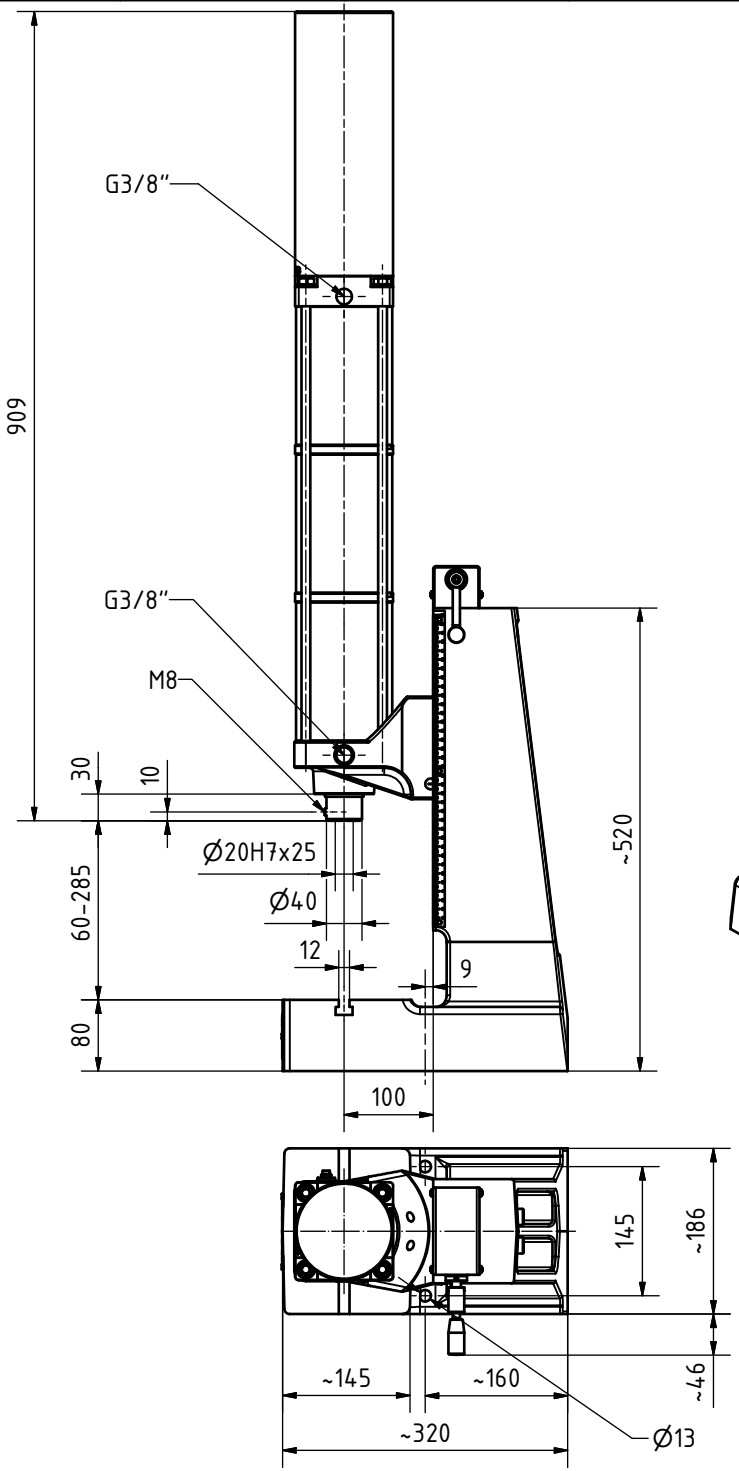

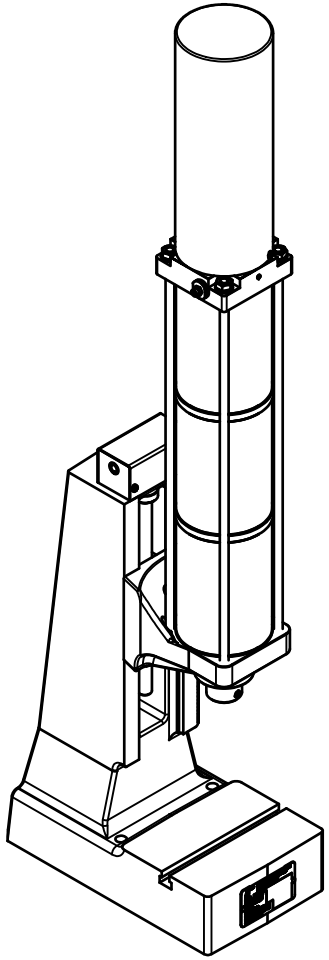

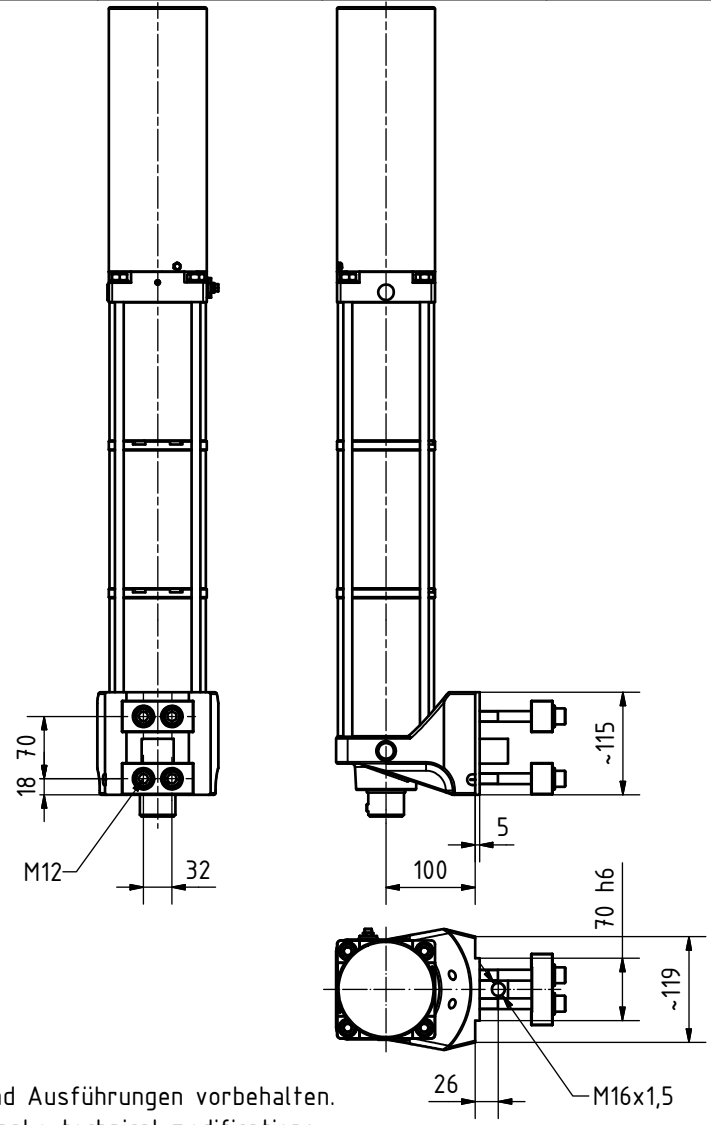

Technische Änderungen und Ausführungen vorbehalten.
We reserve the right to make technical modifications.
Sous réserve des modifications techniques.

Allgemeintoleranzen DIN ISO 2768-1m Form- und Lagetoleranzen DIN ISO 2768-2H	Kom.Nr. Kd.Nr.	Maßstab 1:6 / (1:6)	Horst Benzing Feinwerktechnik GmbH Spittelbronner Weg 16 78056 VS-Schwenningen
	Datum / Name Bearb. 18.04.2017 Finsterle Gepr. Modell 10.06.2008 Finsterle	Benennung Maßblatt DRP 1300-120-100 Artikel-Nr. 34-213-12-9510	
	Diese Zeichnung darf ohne unsere Genehmigung weder vervielfältigt, noch dritten Personen zugeleitet werden. (§ 18 des Uni.WG., 8.6.1909)	Zeichnungsnummer HBF-001054Z	Blatt 1 A3
Zust. Änderungen Datum Name	Ursprung	Ersatz für	Ersetzt durch