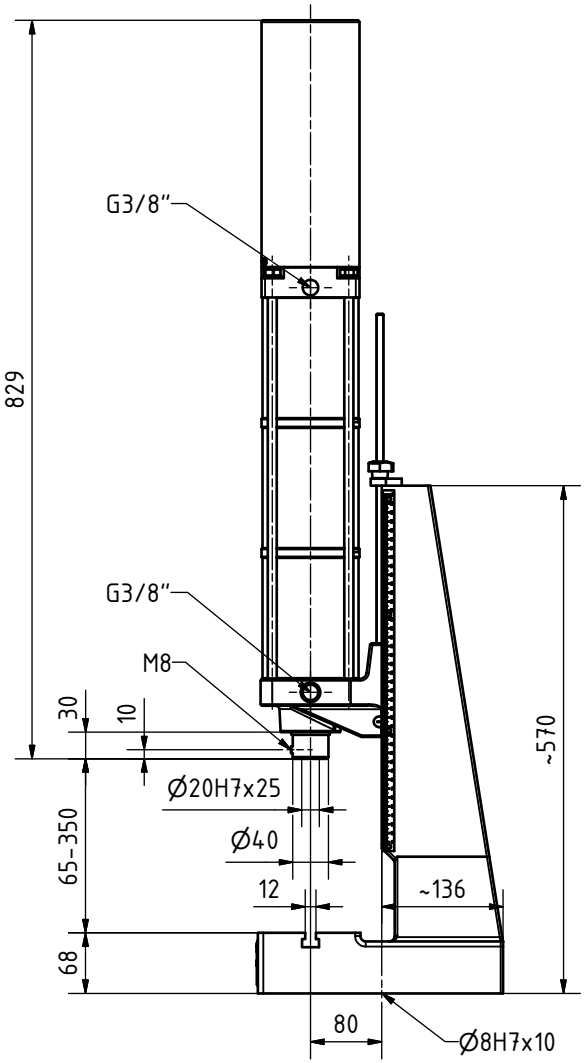


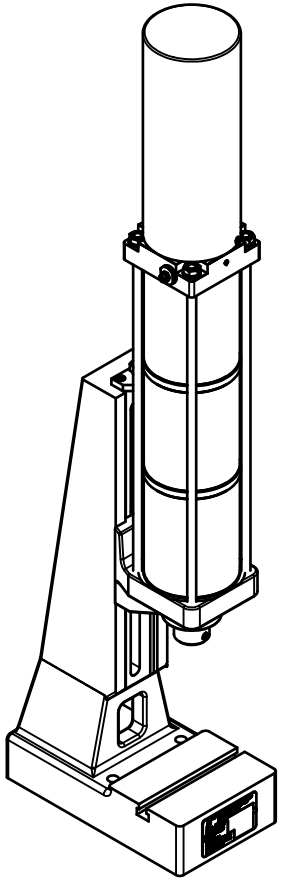

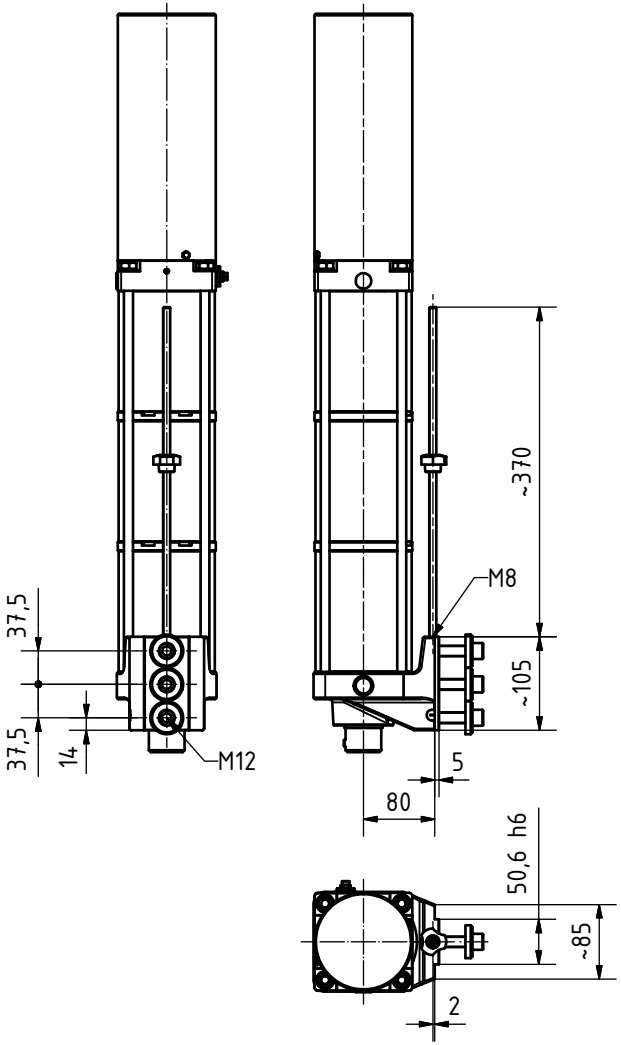


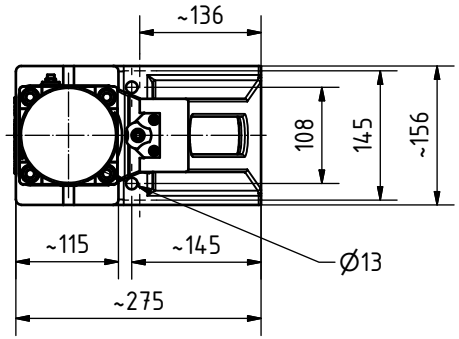


Technische Änderungen und Ausführungen vorbehalten.
We reserve the right to make technical modifications.
Sous réserve des modifications techniques.

| | | | |
|---|---|---|---|
| Allgemeintoleranzen<br>DIN ISO 2768-1m<br>Form- und Lagetoleranzen<br>DIN ISO 2768-2H | Kom.Nr.<br>Kd.Nr. | Maßstab 1:6 / (1:6) | Horst Benzing<br>Feinwerktechnik GmbH<br>Spittelbronner Weg 16<br>78056 VS-Schwenningen |
| | Datum / Name<br>Bearb. 18.04.2017 Finsterle<br>Gepr.<br>Modell 19.06.2008 Finsterle | Benennung<br>Maßblatt DRP-L 1300-100-80<br>Artikel-Nr.<br>34-213-10-2710 | |
| | Diese Zeichnung darf ohne unsere Genehmigung weder vervielfältigt, noch dritten Personen zugeleitet werden. (§ 18 des Uml.WG., 8.6.1909) | Zeichnungsnummer<br>HBF-001043Z | Blatt 1<br>A3 |
| Zust. Änderungen Datum Name | Ursprung | Ersatz für | Ersetzt durch |